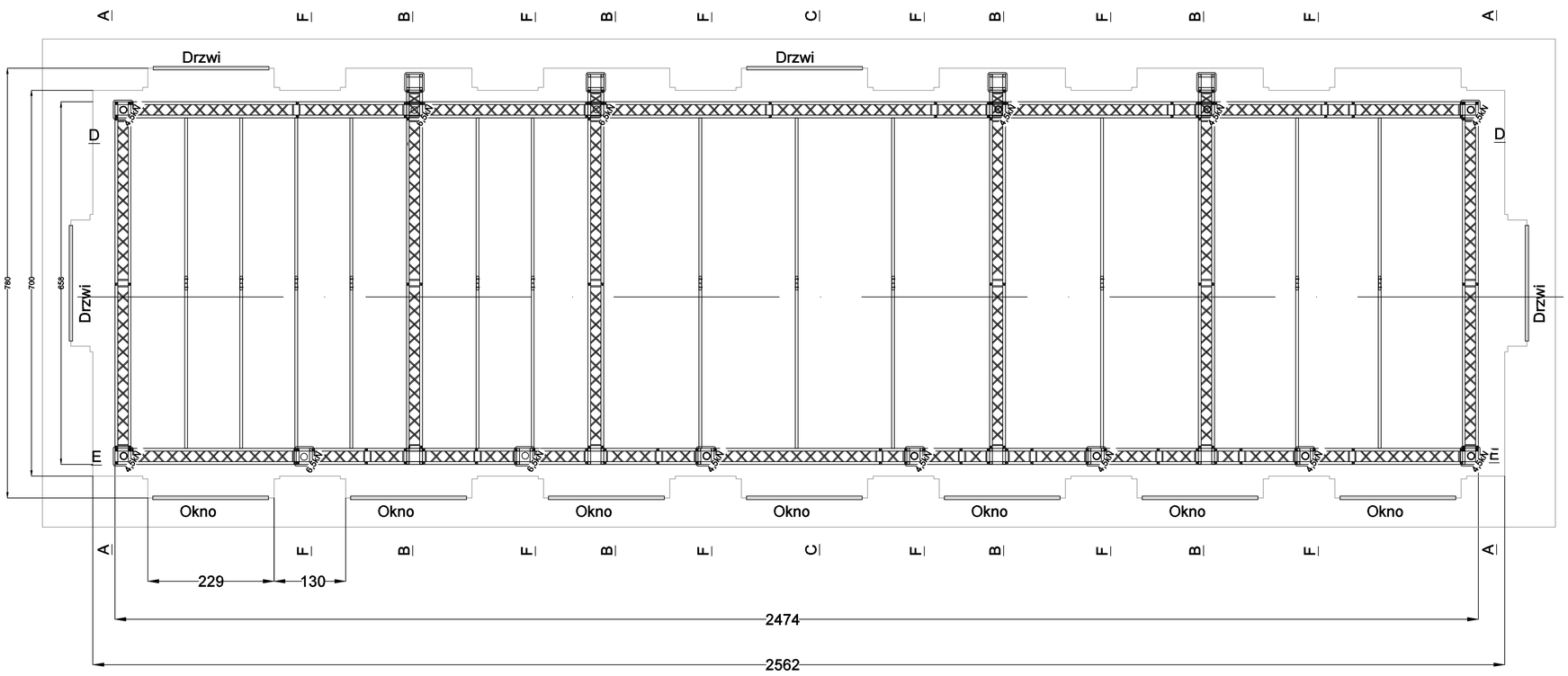

Przekrój: A-A

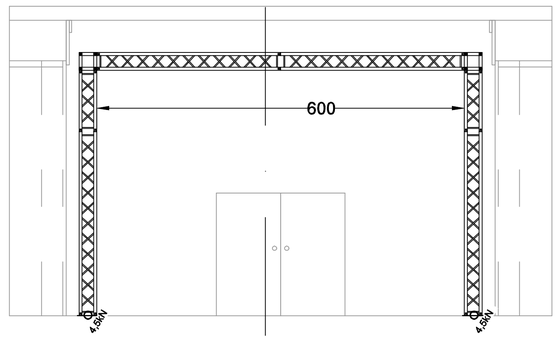

Przekrój: B-B

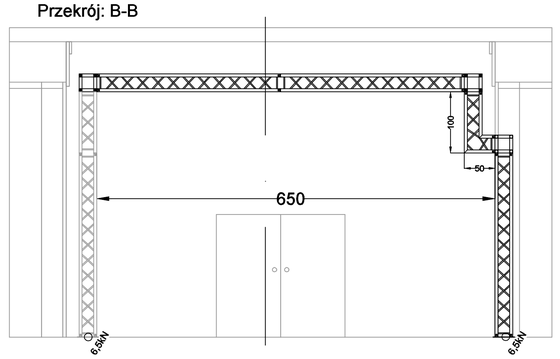

Przekrój: D-D (E-E)

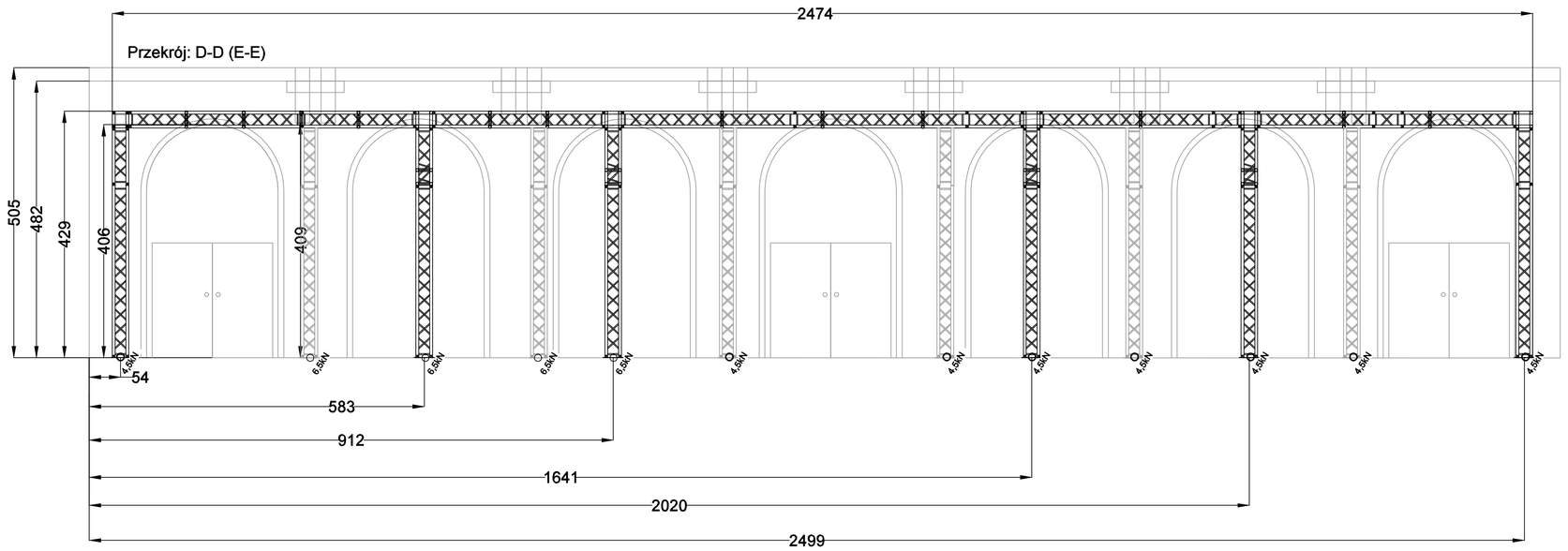

Przekrój: F-F

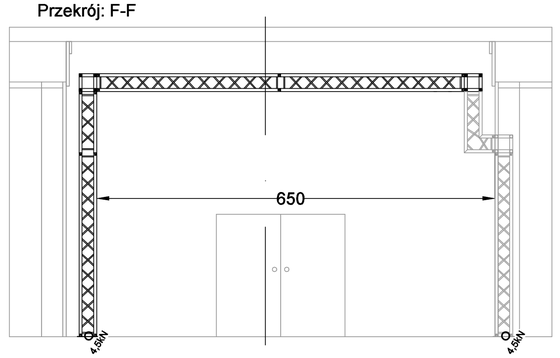

PLAN SIŁ - MECHANIKA GÓRNA
Uwzględniono wyłącznie obciążenie statyczne

4,5kN Kierunek do dołu 4,5kN

6,5kN Kierunek do dołu 6,5kN

Projekt należy rozpatrywać z opisem oraz projektami pozostałych branż.
Okablowanie oraz wyposażenie podstawowe i wyposażenie pozostałe przedstawiono w opisie do projektu.

Temat: PROJEKT WYKONAWCZY OŚWIETLENIA TECHNOLOGICZNEGO ORAZ KONSTRUKCJI WSPÓRCZEJ DLA SZTANKIETÓW STAŁYCH, OKOTAROWANIA ZACIEMNIAJĄCEGO WITRAŻE ORAZ WDOWNI SKŁADANEJ				
Inwestor: TEATR ANIMACJI Z SIEDZIBĄ W POZNANIU AL. NIEPODLEGŁOŚCI 14, 63-713 POZNAŃ			Stadium: PROJEKT WYKONAWCZY	
Jednostka projektowa: TEATR Przedsiębiorstwo Specjalistyczne TEATR Marek Gumiński ul. Grabowa 8, 05-501 Piaseczno			Branża: TECHNOLOGIA SCENY	
Tytuł rysunku: KRATOWNICA SYSTEMOWA – PLAN SIŁ			Skala: 1:50	Nr rewizji: 00 / Nr rysunku: T.1 MS-02
FUNKCJA	IMIĘ NAZWISKO	NUMER UPRAWNIEŃ	SPECJALNOŚĆ	PODPIS
Projektant	mgr inż. Paweł Ziomecki	NIE DOTYCZY	spec. mechanika	
Opracował/a	mgr inż. Robert Szlasa	NIE DOTYCZY	spec. mechanika	
Sprawdzający	mgr inż. Tomasz Zaborowski	NIE DOTYCZY	spec. elektryczna	
Data:	LIPIEC 2019	Zapisywanie, przetwarzanie oraz udostępnianie osobom trzecim jedynie za pisemną zgodą wymagającym		