STOPA FUNDAMENTOWA
MT-SF

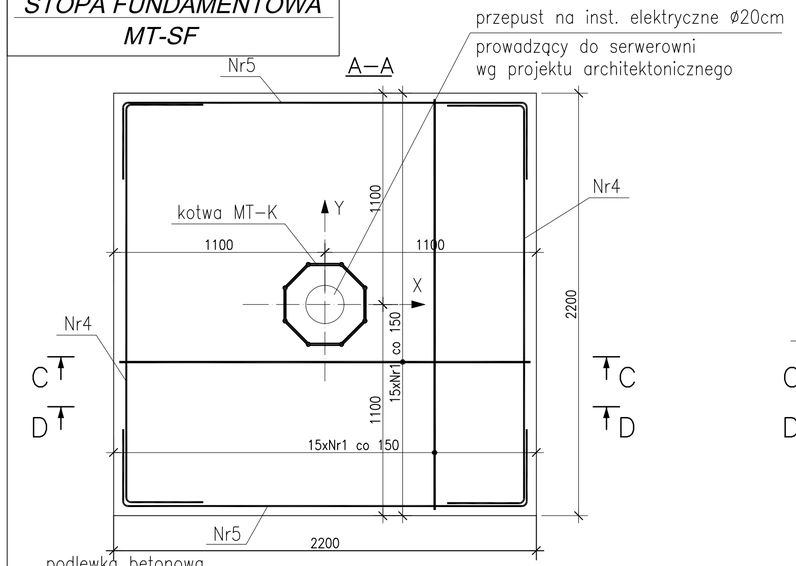

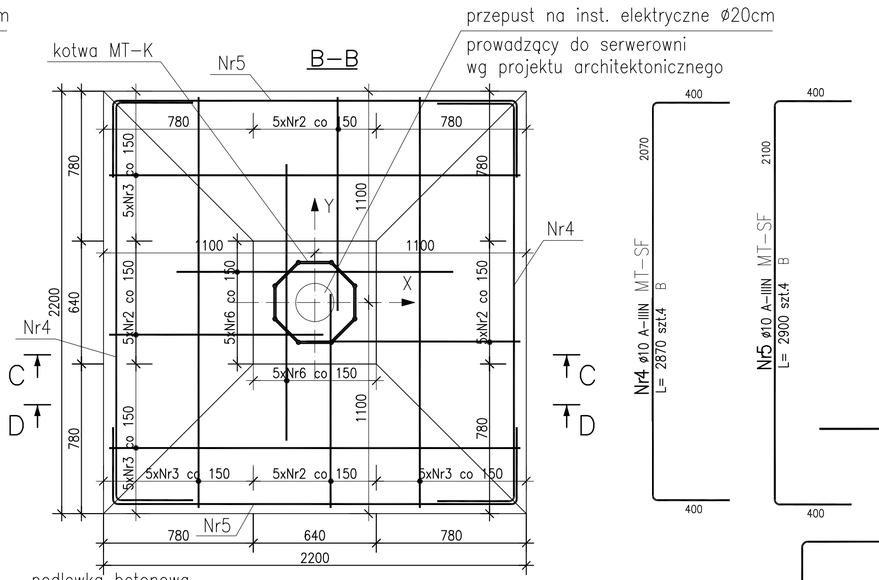

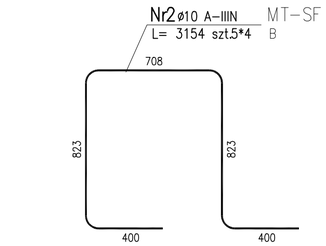

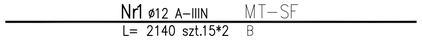

ZESTAWIENIE STALI ZBROJENIOWEJ

POZ.	NR PRĘTA	ø [mm]	DŁUGOŚĆ [m]	ILOŚĆ PRĘTÓW	ILOŚĆ x POZ.	ILOŚĆ RAZEM	DŁ. ŁĄCZNA [m] A–IIIN ø10	DŁ. ŁĄCZNA [m] A–IIIN ø12
Poz. MT–SF – – 1								
MT–SF	1	12	2.140	30	1	30		64.20
	2	10	3.154	20	1	20	63.08	
	3	10	4.574	20	1	20	91.48	
	4	10	2.870	4	1	4	11.48	
	5	10	2.900	4	1	4	11.60	
	6	10	1.440	10	1	10	14.40	
DŁUGOŚĆ RAZEM [m]							192.04	64.20
MASA JEDNOSTKOWA [kg/m]							0.617	0.888
MASA [kg]							118.49	57.01
MASA CAŁKOWITA [kg]							**175.5**	

1) Opis kształtu pręta: PN–EN ISO 3766 metoda B (osiowo)
2) Opis długości haka: gabarytowy
3) Długość pręta L: suma wymiarów osiowych

UWAGA!

ZBROJENIE WYCIĄĆ W MIEJSCU PROWADZENIA PRZEPUSTU

Stal zbrojeniowa A–IIIN(B500SP)
Beton C25/30 (B30)
Otulina od boku i od góry 3cm
Otulina od spodu 5cm
Beton podkładowy (B10)

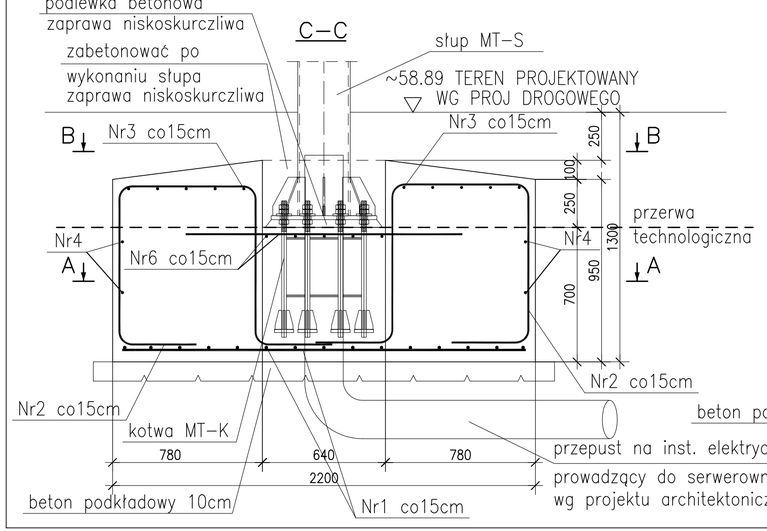

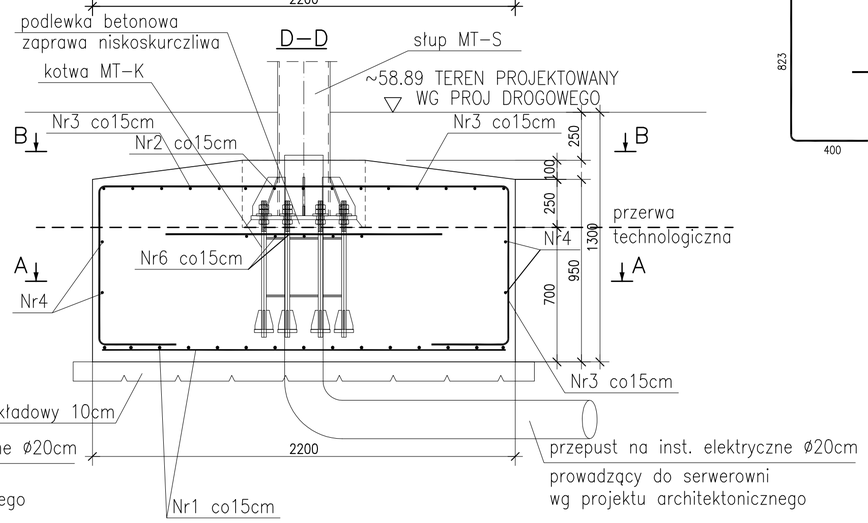

UWAGA!

MASZT TECHNICZNY ORAZ FUNDAMENT MASZTU ZAPROJEKTOWANO PRZY ZAŁOŻENIU WARTOŚCI OBCIĄŻENIA PIONOWEGO 7,5 kN DZIAŁAJĄCEGO W ŚRODKU CIĘŻKOŚCI SŁUPA ORAZ JEDNOCZESNEGO ODDZIAŁYWANIA POZIOMEGO O WARTOŚCI 2,5 kN DZIAŁAJĄCEGO RÓWNOLEGLE DO OSI X LUB OSI Y ZGODNIE Z OZNAKOWANIEM OSI NA RYSUNKACH. ODDZIAŁYWANIA POZIOME NIE WYSTĘPUJĄ JEDNOCZEŚNIE. ODDZIAŁYWANIA PIONOWE I POZIOME PRZYJĘTO NA WYSOKOŚCI 6 METRÓW NAD POZIOMEM TERENU. WSZYSTKIE URZĄDZENIA MOCOWANE DO MASZTU ZA POMOCĄ NP. OBEJM ZACISKOWYCH, NIE MOGĄ ŁĄCZNIE SPOWODOWAĆ POWSTANIA WIĘKSZYCH WARTOŚCI SIŁ WEWNĘTRZNYCH NIŻ WYNIKAJĄCE Z PRZYJĘTYCH ZAŁOŻEŃ PROJEKTOWYCH. DODATKOWO POZIOM MOCOWANIA URZĄDZEŃ NIE MOŻE PRZEKRACZAĆ 6 METRÓW NAD POZIOMEM TERENU.

REWIZJA	OPIS REWIZJI	DATA
A	ZMIANA GABARYTU STOPY FUNDAMENTOWEJ	31.10.2019
B	DODANIE UWAG	06.12.2019

JEDNOSTKA PROJEKTOWANIA:
URBANTECH, UL. MOSTOWA 27A, 61–854 POZNAŃ

NAZWA I ADRES INWESTORA:
MIASTO POZNAŃ
PLAC KOLEGIACKI 17, 61–841 POZNAŃ

NAZWA I ADRES INWESTYCJI:
REWALORYZACJA PLACU KOLEGIACKIEGO
P–Ń,PL.KOLEGIACKI,CZ.UL.WODNEJ,KOZIEJ,ŚLUSARSKIEJ,GARBARY,ZA BRAMKĄ,GOŁĘBIEJ
DZIAŁKI NR EWID. 1,2/2,16/1,16/2,16/3,16/7,16/9,16/10,34/9 ORAZ
CZĘŚĆ DZIAŁEK NR EW. 6,15/2,34/3,113 ARK.16–OBRĘB POZNAŃ I
CZĘŚĆ DZIAŁEK NR EW. 10,11,14/1,20/1,20/2 ARK.29–OBRĘB POZNAŃ

OBIEKTY: UKŁAD DROGOWY WRAZ Z INFRA–STRUKTURĄ TECHNICZNĄ, MAŁĄ ARCHITEKTURĄ I ZIELENIĄ

PROJEKTANT:	NR UPRAWNIEŃ:	PODPIS:
mgr inż. Wojciech Czubaj	WKP/0045/POOK/10	
mgr inż. Weronika Raszewska	–	
mgr inż. Iza Kamińska	–	
–	–	
mgr inż. Łukasz Lisowski	WKP/0269/POOK/09	

BRANŻA: KONSTRUKCJA
STADIUM: PROJEKT WYKONAWCZY
DATA: PAŹDZIERNIK 2019
SKALA: 1:20
NR RYSUNKU: K11
TYTUŁ RYSUNKU: MASZT TECHNICZNY STOPA FUNDAMENTOWA